PENTAIR

SUPERFLO® VS

ČERPADLO S NASTAVITEĽNÝMI OTÁČKAMI

Návod na montáž /Installatlehandleldlng
Bedienungsanleitung / Gulde de ľInstallatlon
Gula de Instalaclon / Gulde allʼInstallazlone

CE

IMPORTANT SAFETY INSTRUCTIONS READ AND FOLLOW ALL INSTRUCTIONS SAVE THESE INSTRUCTIONS

Zákaznícky servis výhradného dovozcu pre Slovenskú republiku: Watec, s.r.o.

Ak máte otázky alebo potrebujete objednať náhradné diely, prípadne iné bazénové výrobky Pentair, kontaktujte:

Watec, s.r.o. prevádzka Pestovateľská 8

Website: **www.watec.sk**

Obsah

Dôležité bezpečnostné informácie a inštrukcie k čerpadlu 3
Popis čerpadla 5
- Popis čerpadla a 5
- Základné vlastnosti 5
- Vlastnosti ovládania 6
- Popis ovládania 7
- Prehľad LEDiek a funkcií riadiaceho panela 7

Návod na rýchly štart 8
- Použitie nastavenia z výroby 8
- Vlastný harmonogram užívateľa 8

Popis riadiaceho panela 9
- Popis navigácie 9

Prevádzka čerpadla 10
- Popis klávesnice 10
- Nastavenie harmonogramu 10
- Tabuľky harmonogramu 10
- Prevádzka čerpadla z riadiaceho panelu 11
- Override 12
- Harmonogram predstihu Advance 12
- Blokovanie tlačidiel/Key Lockout 13
- Odstavenie/Time Out 13
- Dočasné zastavenie pri vstupe ASR 13
- Reset výrobných nastavení 14
- Nasávanie/Priming 14
- Starostlivosť a údržba 14

Prevedenie elektrického pripojenia 15
- Kabeláž 16
- Riadenie pomocou vstupu ASR 18
- DIP prepínače 18

Starostlivosť 19
- Košík predfiltra čerpadla 19
- Zazimovanie 19
- Servis 19
- Starostlivosť o elektrický motor 20
- Výmena upchávky 20
- Rozobratie čerpadla 20
- Zloženie čerpadla 20
- Inštrukcie k reštartu 21

Riešenie problémov 22
- Stav poruchy 24

Dôležité bezpečnostné upozornenia a inštrukcie

Dôležitá poznámka
Tento manuál obsahuje inštrukcie k montáži a používaniu čerpadla Superflo VS. Ak máte akékoľvek otázky ohľadne tohoto produktu, obráťte sa na svojho dodávateľa. Pre inštalatéra : táto príručka obsahuje dôležité informácie k montáži, prevádzke a bezpečnému používaniu tohoto produktu. Tento manuál musí byť po odbornej inštalácii odovzdaní užívateľovi a potom musí byť uložený v blízkosti čerpadla. Pre užívateľa: Tento manuál obsahuje dôležité pokyny pre prevádzku a údržbu tohto produktu. Prosím uchovajte ho pre budúce použitie! Upozornenia a bezpečnostné pokyny pre čerpadlá a ďalšie výrobky Pentair sú na stiahnutie aj na stránke http://www.pentairpool.com/pool-owner/safety-warnings

PREČÍTAJTE, NASLEDUJTE A UCHOVAJTE TIETO INŠTRUKCIE

Toto je výstražný symbol. Ak ho vidíte na vašom systéme alebo v tomto manuáli, pozrite sa na jedno z nasledujúcich signali začných slov a dávajte pozor na možný úraz.

DANGER Upozorňujte na nebezpečenstvá, ktoré môžu spôsobiť smrť, vážne zranenie alebo veľké škody na majetku, ak ich ignorujete.

WARNING Upozorňujte na nebezpečenstvá, ktoré môžu spôsobiť smrť, vážne zranenie alebo veľké škody na majetku, ak ich ignorujete.

CAUTION Upozorňujte na nebezpečenstvá, ktoré môžu spôsobiť menšie zranenia alebo škody na majetku, ak ich ignorujete.

POZNÁMKA značí špeciálne inštrukcie, ktoré sa netýkajú bezpečnosti. Čítajte ich pozorne nasledujte inštrukcie v tomto manuáli. Bezpečnostné štítky udržiavajte v dobrom stave; ak sú poškodené, vymeňte ich.

Pri inštalácii a užívaní tohto elektrického zariadenia treba dodržať základné bezpečnostné predpisy, ktoré zahŕňajú:

WARNING Nedovoľte deťom používať tento produkt.

WARNING RIZIKO ZÁSAHU PRÚDOM. Pripojte iba na okruh chránený ističom (GFCI). Ak nemôžete overiť, či je okruh chránený ističom, obráťte sa na kvalifikovaného alektrikára.

WARNING Toto zariadenie môže byť pripojené iba na obvod chránený ističom(GFCI). Tento hlavný istič (poruchový chránič) GFCI musí byť nainštalovaný iba elektrikárom s platným optávnením. Pre test ističa stlačte test tlačítko. Istič GFCI by mal odpojiť napájanie.Stlačte tlačítko reset. Napájanie by sa malo obnoviť. Ak ustič takto nefunguje, je zlý. Ak istič preruší prívod prúdu do čerpalda bez toho, aby bolo stlačené testovacie tlačítko, prúd na zemi je indikovaný, čo značí možnosť úrazu elektrickým prúdom. Nepoužívajte takéto čerpadlo! Odpojte čerpadlo a nechajte prekontrolovať kvalifikovaným servisným pracovníkom predtým, ako ho použijete.

CAUTION Toto čerpadlo je možné použiť len pre bazény a nesmie byť použité pre vírivky a pod. **Nikdy nepoužívať pre prenosné alebo montované bazény.**

Základné upozorneia

- Nikdy neotvárajte teleso motora. Je tam kondenzátor, ktorý je nabitý 230VAC, aj keď nie je čerpadlo pod prúdom.
- Čerpadlo nie je ponorné.
- Čerpadlo je výkonné; pri inštalácii a programovaní treba dávať pozor, ak je inštalované so starším vybavením.
- Požiadavky na elektrické pripojenie sú v rôznych štátoch íné. Inštaláciu preveďte v súlade s miestne platnými normami a predpismy.
- Pred servisovaním čerpadla ho vždy odpojte od prívodu elektrického prúdu.
- Toto zariadenie nesmú obsluhovať osoby so zníženými fyzickými alebo mentálnymi schopnosťami (včetne detí), alebo neskúsenými a nevzdelanými osobami. Pokiaľ nie sú pod dozorom skúsených vedúcich, ktorí sú zodpovední za ich bezpečnosť.

DANGER

VŠETKY TIETO INŠTRUKCIE A POKYNY MUSÍ UŽÍVATEĽ POZORNE PREČÍTAŤ, RIADNE ICH DODRŽIAVAŤ A UCHOVAŤ PRE ĎALŠIE POUŽITIE V PRÍPADE POTREBY NA MIESTE V DOSAHU ČERPADLA

DANGER NEBEZPEČENSTVO PRISATIA: NEZDRŹIAVAJTE SA PRI DNOVEJ VPUSTI ALEBO TRYSKÁCH!

PRED POUŽITÍM BAZÉNA JE TREBA SKONTROLOVAŤ, ČI SÚ NAINŠTALOVANÉ KOMPONENTY NEPOŠKODENÉ, HLAVNE AK BAZÉN POUŽÍVAJÚ DETI!

DANGER RIZIKO ZÁSAHU PRÚDOM: ČERPADLO VYUŽÍVA VYSOKÉ NAPATIE, môže spôsobiť smrť! Pred servisovaním ho vždy odpojte od prívodu elektrického prúdu

POUŹITIE BAZÉNA, AK NIE SÚ KOMPLETNÉ KRYTKY, MRIEŽKY ALEBO INÉ ČASTI KOMPONENTOV PRE SANIE ALEBO PRÍVOD VODY DO BAZÉNA SÚ OBROVSKÉ RIZIKO.
Nasatie vlasov, častí odevov, končatín alebo iných častí tela, hlavne u detí pod vodou môže spôsobiť ohrozenie zdravia aj života. Je to v prípade, ak sú krytky malé, alebo otvory na nich veľké

O čerpadle

Popis čerpadla

Je perfektná voľba pre všetky typy bazénov, SuperFlo® VS čerpadlo s nastaviteľnými otáčkami je navrhnuté špeciálne pre Vás aby bolo najlepšou voľbou pre množstvo zabudovaných bazénov.

Hrubostenné časti telesa, vysokovýkonný TEFC motor, a vysoká inžinierska hydraulika robia tento robustný testovaný dizajn perfektný pre každý bazén, vodnú atrakciu i fontánu.

Všetky čerpadlá od výrobcu Pentair Aquatic Systems sú vyvinuté v vďaka inováciam v hydraulickom inžinierstve 40 rokov.Kompaktné, robustné a jednoduché pre obsluhu čerpadlo SuperFlo VS vám bude roky spoľahlivo slúžiť.

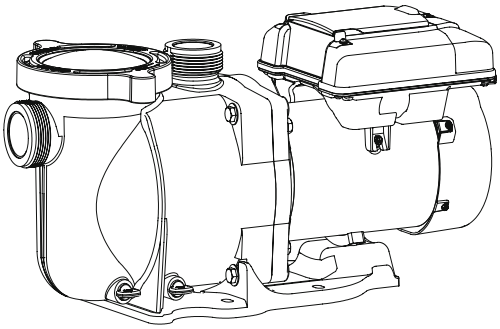

SuperFlo VS Pump

Základné vlastnosti

- Extrémne tichá prevádzka
- Šroubenia pre jednoduchú výmenu
- priehľadné Cam and Ramp™ veko umožňuje jednoduchú údržbu
- robustný TEFC/zapuzdrený motor pre dlhý život
- Integroal volute and pot reduce hydraulic noise
- priehľadné veko pre ľahkú kontrolu košíka
- samonasávacie pre rýchly a jednoduchý štart
- CE skúšané

Funkcie ovládania čerpadla

- jednoduché užívateľské prostredie
- tvar motora znižuje obťažovanie hlučnosťou
- krytka chráni pred UV žiarením aj dažďom
- ručné ovládanie je nadradené
- elektromechanický motor aj ovládanie s vysokou účinnosťou

Popis riadenia

Čerpadlo SuperFlo® VS s riadením otáčok poskytuje úžasnú flexibilitu programového nastavenia čo sa týka voľby počtu otáčiek motora aj dôb trvania chodu. Čerpadlo má najvýhodnejšiu prevádzku pri chode na najnižších rýchlostiach potrebných pre hygienické zabezpečenie vody, pričom sa minimalizuje spotreba energie. Veľkosť bazéna, vybavenie ďalšími atrakciami, chemikálie používané na dezinfekciu aj ďalšie vplyvy prostredia ovplyvňujú optimálne programovanie pre maximálnu úsporu energie.

⚠WARNING Toto čerpadlo je určené k prevádzke pri 220-240 V a iba pre bazénové aplikácie. Pripojenie na nesprávne napätie alebo iný účel ho môže poškodiť alebo spôsobiť úraz.

SuperFlo VS čerpadlo

Integrované elektronické rozhranie riadi nastavenia rýchlosti ako aj trvania chodu. Čerpadlo môže pracovať pri rýchlostiach medzi 600 a 3450 otáčiek za minútu pri 220-240 Vrms pri vstupnej frekvencii 50 Hz.

Pre zvolenie optimálneho programu sa vyžaduje postupom niekoľkých skúšaní aj chýb nájsť najvýhodnejšie nastavenie za daných podmienok. Najčastejšie býva čerpadlo s najdlhším chodom pri najnižšej rýchlosti najlepšou voľbou pre minimalizáciu spotreby energie. Napriek tomu podmienky môžu vyžadovať každý deň istú dobu chod čerpadla na vyššej rýchlosti, aby sa zaistila dostatočnou filtráciou kvalitná dezinfekcia.

Klávesnica s tlačítkami je na vrchu čerpadla. Napravo od tlačítka STEP(KROK) je tlačítko OVERRIDE(NADRADENE). Toto tlačítko použijet, ak chcete riadiť chod čerpadla odlišne, mimo normálneho prevádzkového harmonogramu.

Poznámka: optimalizujte chod čerpadla podľa individuálnych potrieb a podmienok bazána. Špecifické podmienky včítane veľkosti bazéna, ostatných zariadení, funkcií a faktorov prostredia môžu ovplyviť optimálne nastavenia.

prehľad LEDiek a funkcií riadiaceho panela

Tabulka LED iek a funkcionality

	Key for LEDs
X	Solid ON Indication
*	Blinking @ 1 sec
**	Alternates between DURATION and SPEED
#	Blink for three times @ 1 sec

LED → Function ↓	Power	START	FAULT	STEP1	STEP2	STEP3	OVERRIDE	SPEED SETTING	DURATION SETTING	BARGRAPH
Power On	X									
Keypad Functions										
Step1/krok1	X	X		X				**	**	**
Step2/krok2	X	X			X			**	**	**
Step3/krok3	X	X				X		**	**	**
Override/nadradene	X	X					X	**	**	**
Keypad lock	X			*	*	*				
Keypad Unlock	X			X	X	X				
Schedule Advance	X	*							X	X
Restore Default settings	X									# (All LED)
Motor pause	X	*					*	X		X
Temporary stop	X									* (0 RPM)
Digital Input Functions										
DI1 ON	X			*				X		X
DI2 ON	X				*			X		X
DI3 ON	X					*		X		X
DI4 ON	X						*	X		X
Serial Communication Functions										
Serial Communication	X							*		
Motor spinning	X							*		X
Fault Handling										
UI fault	X		*							
Controller fault	X		X							

Návod na rýchly štart

Inštrukcie k rýchlemu štartu

⚠CAUTION Ak je motor čerpadla SuperFlo® VS pripojený na prúd, stlačením hociktorého z nasledujúcich tlačítiek podľa nasledujúcej časti spustíte motor. Nedodržaním postupu môže dôjsť k zraneniu alebo poškodeniu zariadenia.

Použitie nastavenia z výroby

Nasledujúca tabulka popisuje nastavenia z výroby pre dobu trvania/DURATION a rýchlosť/SPEED:

Tlačítko	trvanie (v hodinách)	rýchlosť (v ot.za min.)
STEP 1	4	2600
STEP 2	4	2100
STEP 3	4	1600
OVERRIDE	2	3100

Stlačením tlačítka START sa čerpadlo uvedie do chodu podľa prednastavení z výroby.

Poznámka: Ak je čerpadlo pripojené na prúd a nepotlačíte tlačítko STOP, nabehne čerpadlo automaticky do chodu podľa naprogramovaného harmonogramu ako v tabulke hore. Táto funkcia zabezpečí pri výpadku prúdu znovu spustenie. Čerpadlo nabehne do chodu od STEP 1.

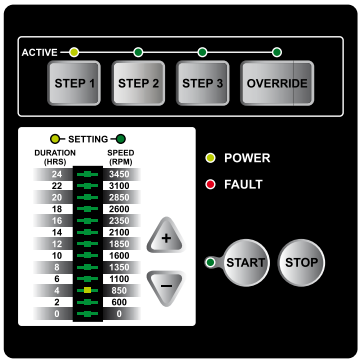

Obrázok 1: LEDka doby chodu

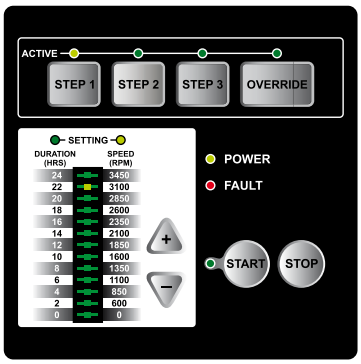

Obrázok 2: LEDka rýchlosti

Vlastný harmonogram podľa užívateľa

Poznámka: Čerpadlo musíte zastaviť (stlačte STOP) ak programujete trvanie/DURATION a rýchlosť/SPEED pre STEP 1, STEP 2, a STEP 3. Pre OVERRIDE/nadradene DURATION/trvanie a SPEED/rýchlosť môžete program ovať aj pri chode čerpadla.

Ak chcete zadať DURATION a SPEED pre STEP 1, STEP 2, STEP 3 & OVERRIDE :

Stlačte tlačítko STEP 1. Budú svietiť LED kontrolky nastavovania trvania/DURATION pre rýchlosť STEP 1. Stĺpcový graf ukazuje trvanie/DURATION pre STEP 1, pozri obr. 1.

1. stlačte šípkové tlačítka UP/hore (+) alebo DOWN (-)/dolu ak chcete zmeniť dobu trvania/DURATION.
2. ak chcete zmeniť rýchlosť/SPEED, stlačte opäť tlačítko STEP 1. Rozsvieti sa kontrolka nastavovania rýchlosti/SPEED. Stĺpcový graf ukazuje rýchlosť/SPEED pre STEP 1, pozri obr. 2.
3. stlačte šípkové tlačítko hore/UP (+) alebo dolu/DOWN (-) ak chcete zmeniť rýchosť /SPEED.
4. stlačte hociktoré STEP alebo OVERRIDE tlačítko pre uloženie nastavenia trvania/ DURATION a rýchlosti/SPEED pre STEP 1. Pre návrat späť na predtým uložené nastavenia, stlačte tlačítko STOP.
5. stlačte STEP 2, STEP 3, alebo OVERRIDE. opakujte kroky 1-4, čím zadáte pre každé vhodné doby/DURATION a rýchlosti/SPEED.
6. stlačte START pre spustenie chodu podľa naprogramovaného 24 hod. harmonogramu.
7. Ak chcete zastaviť čerpadlo, stlačte STOP.

POZNÁMKA: Čerpadlu je možné naprogramovať harmonogram chodu len na 24-hodín. Ak užívateľ skúsi naprogramovať harmonogram s dobami trvania pre jednotlivé rýchlosti spolu viac ako 24 hodín, software nechá čerpadlo v chode iba podľa aktuálne programovanej rýchlosti/STEP a dá na nulu ostatné dve doby trvania pre ďalšie rýchlosti/STEP. Ako príklad, ak STEP 1 dáte na (8) hodín, STEP 2 na (9) hodín, a STEP 3 na (8) hodín – spolu 25 hodín – čerpadlo zachová súčasnú naprogramovanú rýchlosť a ďalšie dve vynuluje. Pre podrobnosti ohľadne nastavenia 24-hodinového harmonogramu, pozri str.10.

POZNÁMKA: Ak používate externé zariadenia, je na zodpovednosti užívateľa preveriť najvhodnejšie podmienky. Podľa manuálov externých zariadení.

Popis navigácie

- +, - tlačítka Increase/decrease zvýšiť/znížiť požadovanú hodnotu.
- stlačením ktoréhokoľvek tlačítka potvrdíte zmenu na hodnotu, ktorú zobrazuje display.

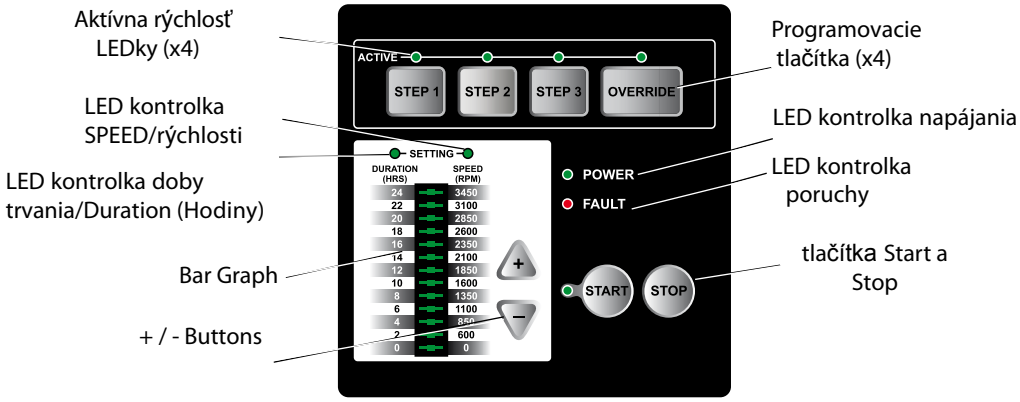

obrázok 3: riadiaci panel

⚠CAUTION

Ak je elektricky pripojený motor čerpadla SuperFlo® VS Variable Speed, stlačením akéhokoľvek tlačítka sa dá uviesť do chodu. Dávajte si preto pozor, aby nedošlo k úrazu alebo poškodeniu zariadenia alebo ostatného vybavenia.

Poznámka: Tlačítko START musíte stlačiť pre uvedenie čerpadla do prevádzky. LED kontrolka START sa po stlačení tlačítka START rozsvieti, čo indikuje, že čerpadlo je schopné prevádzky. Stlačením tlačítka STOP zhasne kontrolka START LED a motor sa zastaví, ak bol v chode.

Prevádzka čerpadla

Popis klávesnice

⚠CAUTION

Ak je elektricky pripojený motor čerpadla SuperFlo® VS Variable Speed, stlačením akéhokoľvek tlačítka sa dá uviesť do chodu. Dávajte si preto pozor, aby nedošlo k úrazu alebo poškodeniu zariadenia či vybavenia..

1. **STEP 1 (naprogramujte)** ➔ DURATION a SPEED
2. **STEP 2 (naprogramujte)** ➔ DURATION a SPEED
3. **STEP 3 (naprogramujte)** ➔ DURATION a SPEED
4. **OVERRIDE (nastavenia)** ➔ DURATION a SPEED
5. **START**
6. **STOP**

Nastavenie harmonogramu

⚠CAUTION

Ak je elektricky pripojený motor čerpadla SuperFlo® VS Variable Speed, stlačením akéhokoľvek tlačítka sa dá uviesť do chodu. Dávajte si preto pozor, aby nedošlo k úrazu alebo poškodeniu zariadenia a vybavenia.

Nastavte dobu/DURATION a rýchlosť/SPEED pre čerpadlo SuperFlo® VS Variable Speed pomocou tlačítiek na užívateľskom rozhraní. Harmonogram je na 24-hodín a opakuje sa každý deň v týždni.

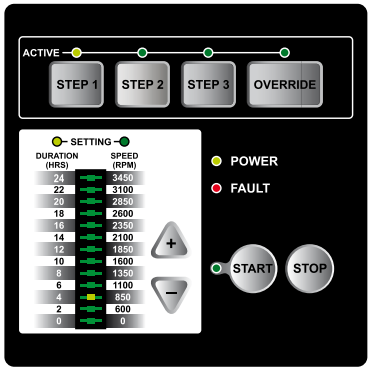

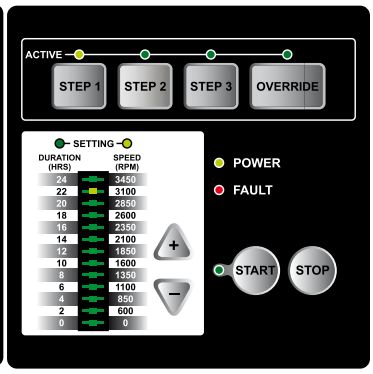

Naprogramovať sa dá najvyššia rýchlosť čerpadla 3450 OZM a najnižšia 600 OZM. Ak nechcete zadať inú užívateľskú schému, čerpadlo bude v prevádzke podľa harmonogramu nastavení z výroby ako v tejto tabulke:

tlačítko	**trvanie/duration** (v hodinách)	**rýchlosť/Speed** (v otáčkach za min.
STEP 1	4	2600
STEP 2	4	2100
STEP 3	4	1600
OVERRIDE	2	3100

Tabulka 1: tabulka prednastavení z výroby

Tabulky harmonogramu

Použitím tabuľky dolu si poznačte vami navrhovaný harmonogram. Takto zaznamenaný harmonogram pomôže zachovať si navrhnuté užívateľské nastavenia, uľahčí proces programovania a uchová údaje pre prípad, že by došlo k poruche. Užívateľské rozhranie nedovolí používateľovi programovať presahy medzi rozličnými rýchlosťami/STEPs v harmonograme. Práve naprogramovaná rýchlosť/STEP má vždy prioritu pred akýmkoľvek predchádzajúcim nastavením. Ak sa užívateľ pokúsi nastaviť kombináciu dôb trvania viac ako 24 hodín, súčasné nastavenie rýchlosti/STEP sa zachová ale ďalšie dve nastavenia rýchlostí/STEPs sa vynulujú a bude treba ich nastaviť znovu. Pred spustením aktuálneho naprogramovaného harmonogramu, odporúčame preveriť že jednotlivé doby trvania chodu nastavené pre požadované rýchlosti neprekračujú spolu 24 hodín a neexistujú presahy. Dobré je aj dvakrát skontrolovať naprogramované nastavenia pred ukončením tohto procesu.

nastavenie #1			
	Step 1	Step 2	Step 3
trvanie/Duration			
rýchlosť/Speed			

nastavenie #2			
	Step 1	Step 2	Step 3
trvanie/Duration			
rýchlosť/Speed			

Tabulka 2: harmonogram užívateľa

Prevádzka čerpadla SuperFlo® VS Variable Speed z riadiaceho panelu

⚠CAUTION

Ak je elektricky pripojený motor čerpadla SuperFlo® VS Variable Speed, stlačením akéhokoľvek tlačítka sa dá uviesť do chodu. Dávajte si preto pozor, aby nedošlo k úrazu alebo poškodeniu zariadenia a vybavenia.

1. stlačte tlačítko START a čerpadlo bude v chode podľa naprogramovaného 24 hod.harmonogramu. Táto udalosť START sa uloží. Ak príde k výpadku prúdu, čerpadlo sa reštartuje automaticky od STEP 1 keď sa obnoví dodávka prúdu.
2. Čerpadlo vždy po stave vypnutia/OFF najprv beží v sekvencii nasávania/PRIMING, takisto to je aj po výpadku prúdu. Štandardné nastavenie “Priming” je popísané v časti “Priming” nasávanie na strane 14.
3. Čerpadlo nabehne do chodu od STEP 1 podľa naprogramovanej rýchlosti/SPEED a trvania/DURATION. Kontrolka “ACTIVE LED” pre STEP 1 sa rozsvieti/ON. LED kontrolky DURATION aj SPEED aj príslušný stĺpcový graf budú budú blikať späť a dopredu každé tri (3) sekundy.

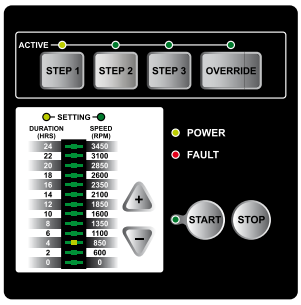

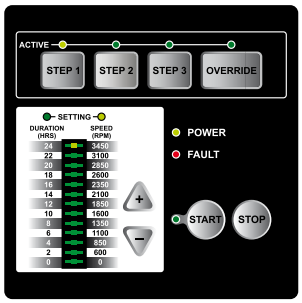

4. Táto postupnosť sa bude potom opakovať pre STEP 2 aj STEP 3 bez vypnutia čerpadla.
5. Na konci STEP 3, čerpadlo bude čakať nevyhnutne potrebný čas pre dokončenie 24-hod harmonogramu. Počas tejto periódy čakania (ak sa použije), všetky kontrolky “active step LEDs” ostanú vypnuté OFF. Napriek tomu, že aj START LED bude svietiť. Po dokončení 24 hod. harmonogramu, system sa reštartuje od STEP 1 a tento cyklus sxa bude donekonečna opakovať, kým užívateľ nestlačí tlačítko STOP.

Poznámka : stlačenie tlačítka STEP, iného ako jenpráve v chode, spôsobíte okamžitý prechod na novozvolený STEP. Čerpadlo bude pokračovať v naprogramovanom harmonograme od tohto bodu dopredu.
Poznámka: Ak potlačíte STOP počas normálneho naprogramovaného chodu, 24-hodinový harmonogram zastane. Ak potlačíte START znovu, 24-hodinový harmonogram začne od STREP 1.
Poznámka: Ak príde k výpadku prúdu počas chodu čerpadla podľa 24-hodinového harmonogramu, po obnovení napájania čerpadlo začne podľa 24-hodinového harmonogramu od bodu STEP 1.
Poznámka: Ak je zistený vstup automatizácie (realizovanej z externého zariadenia) čerpadlo sa dá do chodu rýchlosťou podľa STEP 1, STEP2, STEP 3 alebo OVERRIDE zodpovedajúco pripojenému digitálnemu vstupu. Po odpojení digitálneho vstupu (vytvoreného z externého zdroja)sa čerpadlo zastaví a užívateľ musí potlačiť ešte raz START, aby sa spustil chod čerpadla podľa 24-hodinového harmonogramu. Ak bol potlačený START pred prijatím digitálneho vstupu, potom sa dá do chodu podľa 24-hodinového harmonogramu ak je digitálny vstup odobratý.
Poznámka: Stlačením STOP kedykoľvek sa zrušia nastavené časy spustenia 24-hodinového harmonogramu.

Override

Čerpadlo SuperFlo® VS Variable Speed je vybavené funkciou OVERRIDE, ktorou je možné spustiť chod čerpadla dočasne na vyššej alebo nižšej rýchlosti medzi 600 až 3450 otáčkami za minútu. Po uplynutí doby trvania OVERRIDE sa čerpadlo automaticky vráti do naprogramovaného plánu.

1. Stlačením OVERRIDE tlačítka počas chodu čerpadla sa spustí chod čerpadla rýchlosťou OVERRIDE podľa naprogramovaného trvania (DURATION) a rýchlosti (SPEED). LED-ka pre aktívny OVERRIDE sa rozsvieti. LED-ky zodpovedajúceho nastaveného trvania (DURATION) a rýchlosti (SPEED) sa budú na zodpovedajúcich grafoch preblikávať v (3) sekundových intervaloch.
2. Šípky hore UP (+) /dolu DOWN (-) umožňujú navoliť trvanie a rýchlosť pre OVERRIDE (DURATION and SPEED). Nastavenia sa môžu meniť, pokiaľ je čerpadlo v chode. Nastavenia uložíte stlačením šípiek UP (+) / DOWN (-).

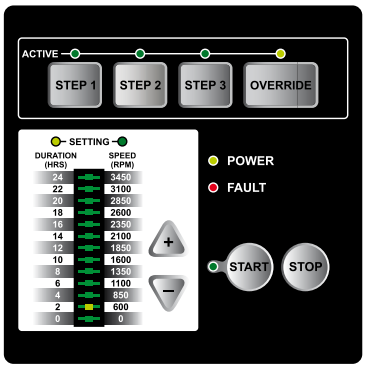

Poznámka: Keď skončí doba chodu rýchlosťou OVERRIDE, čerpadlo obnoví chod podľa 24-hodinového programu, tak ako by bola v tom čase jeho normálna naprogramovaná prevádzka. Trvanie OVERRIDE nemajú vplyv na časy zapnutia a vypnutia v 24-hodinovom pláne. Napr.ak OVERRIDE beží počas dobehu doby chodu rýchlosťou STEP 1 a začiatku doby chodu STEP 2, štart doby chodu STEP 3 to neovplyvní.

Poznámka: Potlačením/podržaním tlačítka OVERRIDE na dlhšie ako 3 sekundy sa OVERRIDE ukončí.

Poznámka: Počas chodu v režime OVERRIDE čerpadlo nezačína nasávaním/priming.

Poznámka Odporúča sa nenastaviť dobu trvania OVERRIDE na 0 hodín/HRS. Nastavením doby trvania OVERRIDE na 0 hodín/HRS vám neumožní zmeniť dobu trvania počas chodu čerpadla. Bude treba motor zastaviť, aby ste mohli zmeniť nastavenie doby trvania OVERRIDE, lebo je nastavnené na 0 hodín/HRS.

Nastavenie režimu predstihu Advance

Režim predstihu Advance umožňuje užívateľovi stlačiť tlačítko START raz za deň, mimo nastaveného času štartu 24-hodinového programu v inú hodinu toho dňa. Čerpadlo môže byť v chode nastavením v režime plánovaného predstihu Advance (použitím tlačítka OVERRIDE) a po jeho ukončení začne naprogramovaný 24-hodinový program od STEP 1 DURATION and SPEED.

Pre nastavenie predstihu použite nasledovný postup:

⚠ DANGER

Nikdy nerobte žiadnu údržbu čerpadla, ak máte nastavený režim predstihu! Motor môže nabehnúť bez nasávania. Toto môže spôsobiť zranenie alebo aj smrť!!!.

1. Ak je čerpadlo zastavené, stlačte a podržte START na viac ako 3 sekundy. LEDka START bude blikať pulz za sekundu. Kontrolka nastavenej doby trvania DURATION a graf zostane zapnutá (ON) až do ukončenia režimu predstihu Advance.
2. Stlačením šípok UP (+) alebo DOWN (-) nastavte požadovaný čas oneskorenia, po ktorom má nabehnúť 24-hodinový plán. Režim predstihu Advance začne automaticky po uložení požadovanej doby oneskorenia. Režim predstihu Advance je možné zrušiť stlačením STOP.

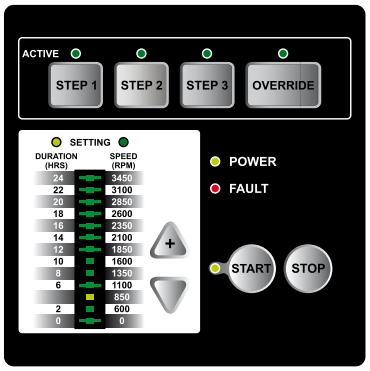

Poznámka: Tlačítko OVERRIDE bude funkčné aj keď je aktívny režim Advance. Toto umožní užívateľovi spustiť tento chod čerpadla počas doby chodu v režime Advance

Poznánka: Ak je čerpadlo v chode v ežime Advance stlačením STEP 1, STEP 2, STEP 3 alebo START, systém začne chodpodľa normálneho programu a režim Advance sa skončí.

Poznámka: Pokiaľ je čerpadlo v režime Advance a užívateľ stlačí STOP,potom sa nastavenie režimu predstihu zruší.

Poznámka: Ak príde k výpadku prúdu počas chodu v režime predstihu Advance, automaticky sa po obnovení napájania začne naprogramovaný 24-hodinový plán.

Blokovanie tlačidiel /Key Lockout

⚠CAUTION

Aj v režime blokovania tlačidiel môžte motor zastaviť stlačením STOP. Ak je motor v chode v režime blokovaných tlačítiek/"key lockout", je automaticky riadený a zastaviť ho je možné dočasne iba na 4 minúty, potom sa naštartuje znovu.

Užívateľské rozhranie čerpadla SuperFlo® VS Variable Speed má funkciu "key lockout", čo umožňuje zamknutie tlačítiek pre nežiaduce zmeny nastavení.

Pre zamknutie tlačítiek podržte tlačítka "STEP 1, STEP 2, a STEP 3" bnaraz počas minimálne 3 sekúnd. Kontrolky aktívnosti pre STEP 1, STEP 2, a STEP 3 budú blikať 30 sekúnd, čo indikuje že je tastatúra uzamknutá.

Užívateľ môže odomknúť tlačítka podržaním tých istých troch tlačítiek STEP na minimálne 3 sekundy. Na displeji sa rozsvietia LED kontrolky aktívnosti pre STEP 1, STEP 2, a STEP 3 čo indikuje, že tlačítka sú odomknuté.

Poznámka: Počas chodu v režime "key lockout" môžte motor zastaviť stlačením tlačítka stop. Ak nepríde vstup do motora, čerpadlo ostane zastavené. Ak je motor riadený z automatického systému, zastane len dočasne na 4 minúty.

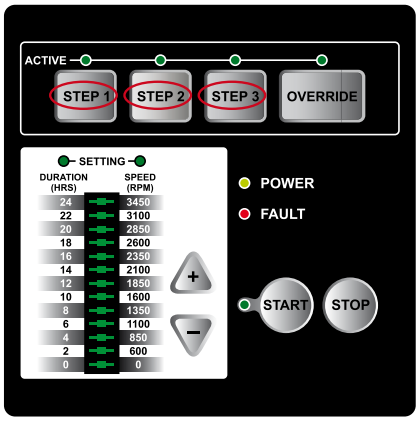

Odstavenie/Time Out

Funkcia odstavenie/time out umožňuje užívateľovi dočasné odstavenie čerpadla z chodu pre údržbu bez narušenia 24-hodinového plánu (napr. pre vypranie filtra). Ak je čerpadlo práve v chode, užívateľ môže stlačiť a podržať tlačítko START na dobu viac ako 3 sekundy a čerpadlo ostane stáť dovtedy, kým užívateľ znovu nestlačí a nepodrží tlačítko START na viac ako 3 sekundy. Tlačítka START a OVERRIDE zabliknú raz každú sekundu, čím indikujú, že je zapnutá funkcia odstavenia/time out. Tieto LEDky prestanú blikať až keď je táto funkcia zrušená.

Dočasné zastavenie pri vstupe z automatického systéme riadenia

⚠CAUTION

Funkcia automatického zastavenia pracuje len vtedy, ak je čerpadlo riadené vstupom z automatického systému riadenia. Ak je motor riadený integrovanou klávesnicou a STOP je stlačený, motor sa zastaví a ostane zastavený

Čerpadlo má funkciu dočasného zastavenia/temporary stop, čo umožní dočasné okamžité zastavenie na 4 minúty, ak je čerpadlo riadené zo vstupu automatického systému. Užívateľ môže stlačiť tlačítko STOP počas chodu čerpadla a čerpadlo zastaví na 4 minúty. Po ukončení tohto času sa vráti čerpadlo do chodu v normálnej prevádzke a príjme vstup z automatické zdroja riadenia.

Poznámka: Ak čerpadlo pracuje z automatického výstupu, kontrolka 0 RPM' na stĺpcovom grafe zablikne každú sekundu, čo značí, že bola aktivovaná funkcia "dočasné zatavenie/temporary stop". Po uplynutí určeného časového obdobia sa čerpadlo vráti do normálneho chodu a môže prijať vstup z akéhokoľvek iného automatického zdroja. Ďalej pozri podľa str.18 pre dodatočné detaily pre vstupy na automatizované riadiace systémy.

Reset výrobných nastavení

Užívateľské rozhranie čerpadla SuperFlo® VS Variable Speed má funkciu “Reset výrobných nastavení” ktorá umožňuje obnoviť pôvodné nastavené hodnoty naprogramované vo výrobe. Užívateľ musí stlačiť a podržať stlačené STOP a OVERRIDE tlačítka na 3 sekundy aby sa resetom nastavenia vrátili späť na pôvodné z výroby. Všetky kontrolky aj LEDky tri krát zablikajú, čím sa potvrdí, že nastavenie sa vrátilo na pôvodné.

Nasávanie/Priming

Čerpadlo sa pri každom spustení po stave vypnutia uvedie do chodu najprv nasávaním/PRIMING.Okrem prípadu, kedy sa štartuje v režime OVERRIDE. Z výroby nastavenie pre nasávanie je 2850 RPM po dobu 3 minút.

Starostlivosť a údržba

Čerpadlo je robustné a spoľahlivé aj v náročných podmienkach. Napriek tomu obsahuje aj elektroniku, ktorá potrebuje byť chladená ventilátorom, namontovaným na čerpadle. Aby sa zaistila optimálna spoľahlivosť tohto výrobku, odporúča sa raz za mesiac očistiť vstupný otvor ventilátora na zadnej strane čerpadla. Je tiež dôležité, aby sa vtejto časti nenachádzali väčšie nečistoty, ako sú listy, vetvičky, tráva, plastové vrecká a pod.

Prevedenie elektrického pripojenia

WARNING

VAROVANIE : RIZIKO ZÁSAHU ELEKTRICKÝM PRÚDOM!
Elektrické napájanie tohto výrobku musí byť nainštalované elektrikárom s platnou licenciou, certifikovaným alebo odborným pracovníkom v súlade so všetkými miestne platnými normamy, predpismy a vyhláškami. Nesprávna inštalácia vytvára nebezpečenstvo úrazu elektrickým prúdom, ktorý môže viesť k usmrteniu alebo k ťažkému poraneniu užívateľa, inštalatéra, alebo iných v dôsledku zásahu elektrickým prúdom, a tiež môže spôsobiť škody na majetku. Prečítajte a dodržujte špecifické inštrukcie vnútri tohto návodu.

Káblovanie

1. Predtým, než začnete s kabelážou motora, uistite sa, že sú vypnuté všetky elektrické vypínače aj spínače.
2. Uistite sa, že napätie v sieti, kde motor pripájate, mu zodpovedá (220-240 Vrms). Ak nie, motor sa môže prehrievať.
3. Zvoľte priemer kábla pre čerpadlo podľa platnej národnej normy a miestnych predpisov a vyhlášok. Ak máte pochybnosti, zvoľte radšej hrubší (väčší priemer). Umožní to čerpadlu bežať chladnejšie a účinnejšie.
4. Uistite sa, či sú všetky elektrické prípoje čisté a tesné.
5. Všetky káble zostrihnite tak, aby sa neprekrývali a nedotákali na svorkovnici.
6. Trvale uzemnite motor pomocou zemniacej skrutky, ktorá je umiestnená vo vnútri zadnej časti riadenia, viď obr.4. Použite správny priemer a typ vodiča podľa miestne platných predpisov. Uistite sa, že je pripojený na elektrickú zemniacu sústavu.
7. Čerpadlo má byť pevne pripojené buď cez istič, 2-pólový timer alebo 2-pólové relé. Ak je prívod striedavého prúdu (AC) cez GFCI istič, použite vždy špeciálny istič, ktorý nie je ničím zaťažený.
8. Pripojte čerpadlo pevne na elektrický obvod. Presvedčte sa, že nie sú na ňom pripojené ani svetlá ani žiadne ďalšie elektrické zariadenia.

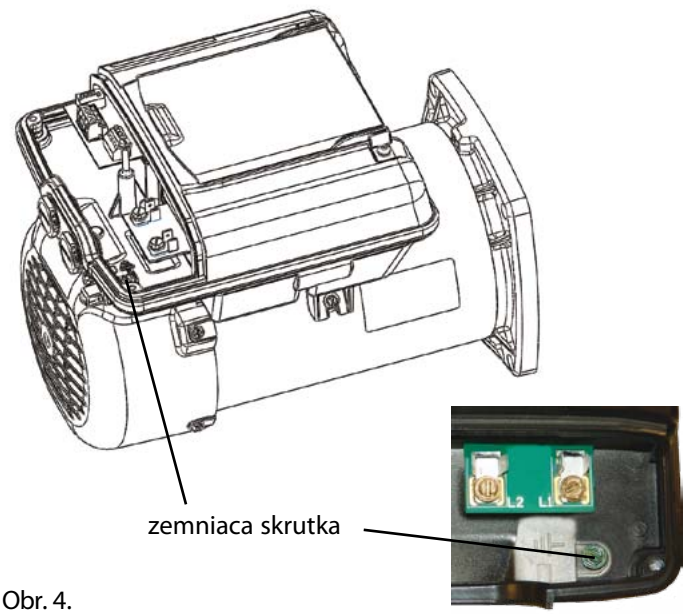

Obr. 4.

Poznámka: Ak sa čerpadlo štartuje a zastavuje cez prerušenie prívodu prúdu s relátkom alebo časovačom, má byť použitý 2-pólový ochranný vypínač na obidve svorky pripojenia prúdu.

Kabeláž

Riadenie čerpadla SuperFlo® VS Variable Speed musí byť elektricky pripojené v súlade s platnými normami. Elektrické pripojenie má previesť len kvalifikovaný elektrikár s platnou licenciou pre takéto zariadenia.

Riadenie je navrhnuté pre prevádzku s napätím 220-240 Vrms, jednofázové.

Na pripojenie čerpadla použite buď holý drôt alebo rýchlospojku. Rýchlospojkový prípoj je 6.35 mm a pripojiteľný na všetky bežne používané konektory. Pri priamom pripojení má byť izolácia kábla odstránená v dĺžke asi 8 mm. Terminálová časť môže byť napojená cez pevný alebo splietaný vodič až do priemeru 4.0 mm². Zemniaca skrutka sa má primerane dotiahnuť až do hodnoty trecieho momentu 1.15 Nm.

Pin #	farba vodiča	popis
L1	modra	Hot 1
L2	červeno/biela	Hot 2
zemn. skrutka	eleno/žltá	zem

Tabulka 3: Hlavné pripojenia

⚠WARNING

Vždy pri inštalácii, servise alebo oprave elektrických častí musia byť odpojené od prívodu prúdu. Dbajte na všetky varovania uvádzané k existujúcim zariadeniam, čerpadle a v tejto inštalácii .

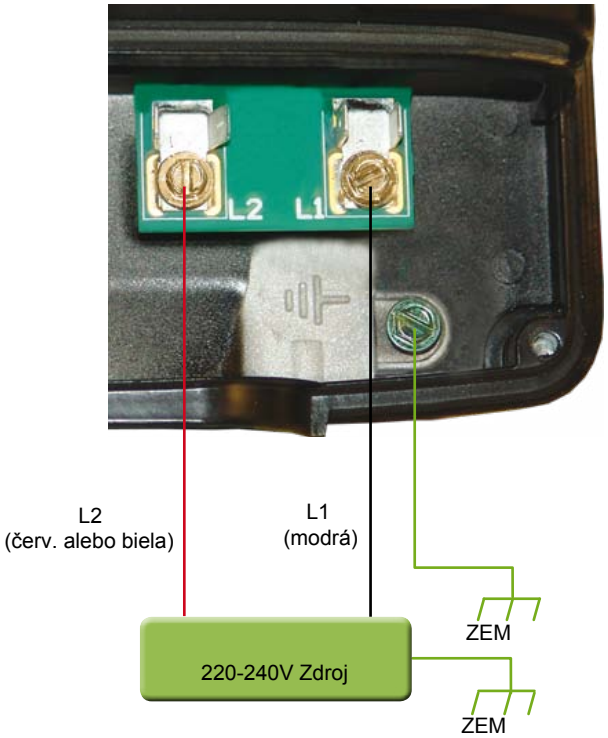

Obrázok 5: Diagram hlavného pripojenia

Riadenie čerpadla

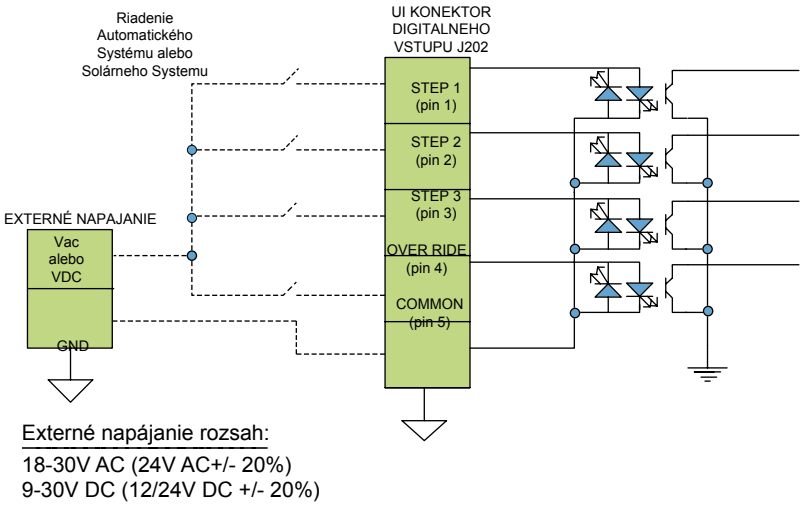

Obrázok 6: Diagram napojenia signálu z automatického riadiaceho systému

⚠ WARNING

Prístup na tieto svorky je v tesnej blízkosti sieťových konektorov, ktoré prenášajú sieťové napätie, ktoré môže spôsobiť zranenie osôb alebo poškodenie zariadenia, ak dôjde ku kontaktu. Ak vstupujete do tohto zariadenia, prívod prúdu musí byť vypnutý.

Obrázok 7: Napojenie signálu z automatického riadiaceho systému

Riadenie pomocou vstupu automatického riadiaceho systému

Užívateľ môže využívať chod čerpadla SuperFlo® VS Variable Speed podľa naprogramovaných hodnôt harmonogramu STEP 1, STEP 2, STEP 3 a OVERRIDE pomocou 4 vstupov automatického riadiaceho systému. STEP 1, STEP 2, STEP 3, alebo OVERRIDE zodpovedajú vstupom 1, 2, 3 alebo OVRD.

Pozn.:Riadenie je kompatibilné pre 18V-30V AC(24V AC+/- 20%) a 9-30V DC(12/24V DC+/- 20%).

Poznámka: Čerpadlo zistí buď 50/60Hz pre striedavý prúd alebo aktívny vysokonapäťový signál pre DC/jednosmerný prúd.

Položky dolu popisujú funkciu vstupov:

1. Ak užívateľ použije hociktorý zo (4) vstupov, blikať bude zodpovedajúca kontrolka ACTIVE STEP LED každú (1) sekundu. Kontrolka rýchlosti SPEED LED a príslušný stĺpcový graf LED bude rozsvietený, čím signalizuje že je pripojený správne.

2. LED-kontrolka START nebude svietiť, ak je vstup zapojený.

⚠ WARNING

Prístup na tieto svorky je v tesnej blízkosti sieťových konektorov, ktoré prenášajú napätie, ktoré môže spôsobiť zranenie osôb alebo poškodenie zariadenia, ak dôjde ku kontaktu. Ak vstupujete do tohto zariadenia, prívod prúdu musí byť vypnutý

Poznámka : na obrázku 6 (str.17) je schéma zapojenia čerpadla na automatický systém riadenia. Tento spôsob môže byť použitý napríklad pri solárnom systéme alebo pri inom type riadiaceho systému.

Poznámka: Pre vstupy automatického systému nie je žiadny harmonogram. Časy a doby pre každú rýchlosť sú riadené priamo, pomocou vstupov.

Poznámka: digitálne vstupy majú najvyššiu prioritu medzi ostatnými vstupmi. Preto sa ostatné vstupy užívateľského rozhrania ignorujú, ak je prítomný digitálny vstup

Poznámka: Ak je prítomných viac ako jeden vstup (prepínač), čerpadlo dáva prioritu vstupu s najvyšším číslom.. Preto má najvyššiu prioritu vstup na OVERRIDE, potom nasleduje STEP 3, STEP 2 a STEP 1.

Poznámka: Ak nie je zistený žiadny vstup automatiky, čerpadlo spustí chod podľa 24-hodinového harmonogramu, ak bol stlačený START predtým, ako sa použil vstup.

Poznámka: Ak používate externé zariadenia, je zodpovednosťou užívateľa overiť príslušné rýchlostné podmienky, podľa manuálu pdaného externého zariadenia.

DIP prepínače

DIP prepínače sa používajú pre výrobné programovanie

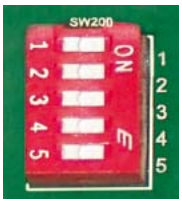

Obr. 8: DIP prepínače

Starostlivosť

WARNING NIKDY neotvárajte kryt predfiltra, pokiaľ predtým čerpadlo SuperFlo®VS nepreviedlo nasávanie alebo ak bolo čerpadlo v chode bez vody v predfiltr. Pumps operated in these circumstances may experience a build up of vapor pressure and may contain scalding hot water. Opening the pump may cause serious personal injury. In order to avoid the possibility of personal injury, make sure the suction and discharge valves are open and strainer pot temperature is cool to touch, then open with extreme caution.

CAUTION Košík predfiltra aj kryt je potrebné pravidelne kontrolovať a čistiť, aby sa predišlo poškodeniu čerpadla alebo častí systému.

Košík predfiltra čerpadla

Košík predfiltra čerpadla je umiestnený v prednej časti pri sacom otvore čerpadla. Vnútri tejto sacej predfiltračnej časti je košík, ktorý musí byť vždy čistý bez listov a iných nečistôt. Košík je treba kontrolovať vizuálne cez priesvitný kryt.

Bez ohľadu na čas medzi praniami filtra, je veľmi dôležité vizuálne kontrolovať košík minmálne raz týždenne. Špinavý košík znižuje účinnosť filtrácie aj ohrevu a taktiež abnormálne zvyšuje tlak na motore čerpadla, čo môže spôsobiť vysoký účet za jeho opravul.

Čistenie košíka predfiltra čerpadla

1. Vypnie čerpadlo na ističi.
2. Znížte tlak v systéme tým, že vodu necháte vychladnúť.
3. Jemne povoľte obruč na kryte oproti smeru hodinových ručičiek a priesvitný kryt odnímte.
4. Odstráňte nečistoty a košík vypláchnite. Ak je košík poškodený, vymeňte ho.
5. Košík vložte späť do predfiltra telesa čerpadla. Uistite sa, že zárez v spodnej časti košíka je zrovnaný s rebrom.
6. Naplňte predfilter čerpadla vodou až po otvor sania.
7. Očistite kryt, tesnenie, a tesniacu časť povrchu čerpadla. Poznámka: je dôležité mať tesnenie čisté a dobre namazané.
8. Priesvitný kryt nasaďte znovu na miesto. Dbajte pritom o to, aby tesnenie bolo osadené správne. Nasaďte obruč na kryt čerpadla a zatočte v smere hodinových ručičiek, kým nie sú vodiace lišty horizontálne.
9. Zapnite prívod prúdu na ističi. Opravte nastavenie času na správny čas, ak sa používa.
10. Otvorte ručný odvzdušňovací ventil High Flow™ na vrchu filtra.
11. Vyčistite filter. Zapnite čerpadlo do chodu.
12. Odvzdušňujte filter, až kým nevyteká stály prúd vody z filtra. Zavrite ručný odvzdušňovací ventil High Flow™.

WARNING

TENTO SYSTÉM PRACUJE POD VYSOKÝM TLAKOM. Keď sa prevádza údržba akejkoľvek časti v cirkulačnom systéme (napr.obruč,čerpadlo,filter,ventiy a pod.), môže sa do neho dostať vzduch a stlačiť sa. tlačený vzduch dokáže vytlačiť kryt a spôsobiť tak zranenie alebo poškodenie, preto je nedodržanie týchto rád hazardom.

Zazimovanie

Užívateľ zodpovedá za sledovanie, kedy môžu nastať podmienky, že dôjde k mrázu. Ak sa očakáva príchod mrazov, preveďte nasledovné kroky, aby ste znížili riziko poškodenia mrazom. Poškodenie mrazom nekryje záruka.

Pre prevenciu poškodenia mrazom postupujte podľa nasledujúcich krokov:

1. Vypnite prívod elektrického napájania na ističi.
2. Odstráňte vodu z telesa čerpadla tak, že odnímete dve zátky. Zátky odložte do košíka predfiltra. Motor zakryte na ochranu pred dažďom, snehom a ľadom.

Poznámka: Neobaľujte motor plastovými alebo iným vzduch nepriepustnými materiálmy počas prezimovania. Motor treba na zimu zakryť pred dažďom a pod.ale nikdy počas chodu elebo očakávaného chodu.

Poznámka: v miernych klimatických pásmach, ked y by sa mohli vyskytnúť občasné mrazy, nechajte čerpadlo v chode celú noc, aby ste predišli zamrznutiu.

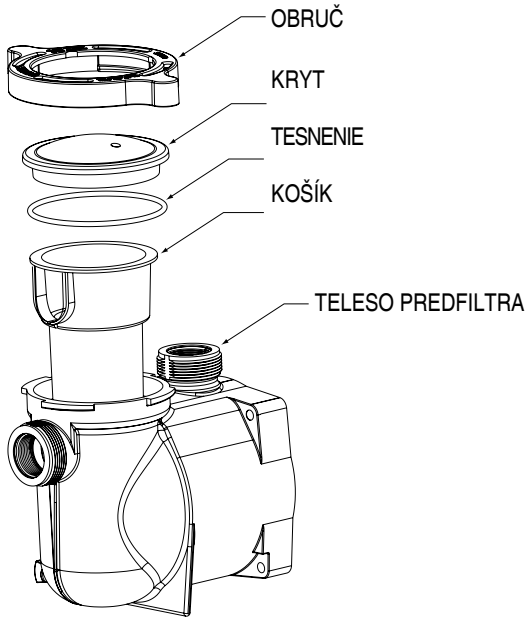

Servis

⚠WARNING VAROVANIE: Vždy predtým, ako začnete so servisom čerpadla, odpojte prívod prúdu na ističi a odpojte aj komunikačný kábel. Ak by ste to zabudli urobiť, môžte spôsobiť smrť alebo vážne zranenie servis prevádzajúcej osoby alebo iných zásahom elektrickým prúdom.

⚠WARNING VAROVANIE: Ak by ste otvorili kryt predfiltra čerpadla potom, ako čerpadlo vynechalo proces nasávania alebo ak bolo v chode bez vody v predfiltri, môže dôjsť k nebezpečenstvu. Podľa skúseností, ak bolo čerpadlo v takejto situácii v chode, môžu vzniknúť k vzniku horúcej pari s veľkým tlakom a môhli by ste sa obraiť. Otvorením čerpadla by mohlo prísť k úrazu. Aby ste predišli takejto situácii, uistite sa, že sacie aj výtlačné ventilysú otvorené a teplota predfiltra čerpadla je nízka. Až potom kryt predfiltra otvorte.

⚠CAUTION Presvedčite sa, že tesnenie je hladké, bez škrabancov, pretože by mohlo prepúšťať vodu. Ak nezaobchádzate s tesnením starostlivo, mohlo by sa poškodiť.

Starostlivosť o elektrický motor a ochrana pred prehriatím

1. Motor umiestnite do chládku.
2. Ak je v uzavretom priestore, musí byť dobre vetraný, aby nedošlo k prehriatiu čerpadla.
3. Najlepšia je ventilácia komínovým efektom.

Ochrana pred špinou

1. Chráňte pred akýmkoľvek prachom alebo vodou.
2. Nikdy v blízkosti motora neskladujte chemikálie.
3. Počas chodu čerpadla nezametajte ani neprášte v jeho blízkosti.
4. ak bol motor poškodený špinou, nepodlieha záruke.
5. Čistite kryt aj prstenec, tesnenie aj tesniaci povrch na pripojovacej časti čerpadla.

Ochrana pred moisture

1. Chráňte pred striekajúcou vodou.
2. Chráňte pred extrémnym počasím ako zaplavenie.
3. Ak bol povrch motora mokrý - pred spustením ho nechajte vyschnúť. Nikdy nenechajte čerpadlo v chode, ak bolo zaplavené.
4. Ak bol motor poškodený vodou, nepodlieha to záruke.

Poznámka: Ak meníte motor, uistite sa, že podpera je správne umiestnená a veľkosť zodpovedá inštalovanému čerpadlu.

Výmena upchávky

Upchávka zvyčajne pozostáva z 2 častí, rotujúca časť a keramický tesniaci okrúžok.

Čerpadlo vyžaduje minimálnu alebo žiadnu údržbu okrem výmeny upchávky, ktorá sa môže poškodiť a musí sa vymeniť.

Poznámka: Hladký povrch tesnnenia sa môže poškodiť nesprávnym zaobchádzaním.

Rozobratie čerpadla

Všetky pohyblivé časti sú umiestnené v zadnej montážnej časti tohto čerpadla.

Ak treba opraviť podsústavu motora, postupujte podľa nasledovných krokov :

1. Vypnite istič okruhu čerpadla v rozvádzači.
2. Čerpadlo vyprázdnite pomocou uvoľnenia vypúšťacej zátky na spodnej časti čerpadla.
3. Odšroubujte 4 skrutky, ktoré držia teleso s predfiltrom (košík) a zadnú podsústavu.
4. JEMNE odtiahnite dve časti čerpadla od seba, odoberúc zadnú podsústavu.
5. Odoberte tri 6-uholníkové šrouby, ktoré držia difúzor na mieste.
6. Podržte bezpečne obežné kolo na mieste a uvoľnite šroub obežného kola. Použite šroubovák alebo šroubovací kľúč. Závit je ľavotočivý a uvoľníte ho točením v smere hodinových ručičiek.
7. Aby ste mohli odšroubovať obežné kolo z hriadele, vložte 5/16 imbusový kľúč do stredu krytky ventilátora motora a otočte obežné kolo proti smeru hodinových ručičiek.
8. Odnímte 4 skrutky z tesniacej plochy k motoru použitím 3/8 palcového kľúča.
9. Položte prírubu motora lícovou stranou dolu na hladký povrch a vyberte keramický tesniaci krúžok.
10. Očistite tesnenie, tesnenia na telese a hriadeľ motora.

⚠CAUTION

Čerpadlo NIKDY nenechajte v chod na sucho. Ak čerpadlo pôjde na sucho, mechanická upchávka sa zničí a čerpadlo začne tiecť. Ak sa tak stane, poškodenú upchávku musíte vymeniť. VŽDY zabezpečte zavodnenie čerpadla. Ak by hladina vody v ňom klesla pod úroveň sacieho otvoru, čerpadlo by nasalo vzduch cez sací otvor počas nasávania a išlo by na sucho, čím by sa posškodila upchávka. Ak by ste ho tako nechali v chode dlhšie, stratil by sa tlak a zničilo by sa teleso čerpadla, poškodilo by sa obežné kolo a mohlo by dôjsť aj k zraneniu osôb.

Zloženie čerpadla

1. Pri inštalovaní náhradnej upchávky do príruby motora treba potrieť mydlovou vodou hriadeľ predtým, ako ju zatlačíte do príruby.
2. Znovu namontujte prírubu motora na motor.
3. Pred osadním rotačnych častí upchávky na hriadeľ motora, potrite hriadeľ mydlovou vodou a natiahnite tesniacu časť upchávky na hriadeľ. Uistite sa, že karbónová lícová časť sa dotýka keramickej na nepohyblivom sedle. Prstami zatlačte upchávku do sedla príruby čerpadla a utrite keramickú časť čistou handričkou.
4. Namažte závit hriadele a našroubujte obežné kolo na hriadeľ motora.
5. Zašroubujte šroub obežného kola a utiahnite (proti smeruhodinových ručičiek).
6. Znovu namontujte difúzor na prírubu motora (seal plate). Uistite sa, že plastové kolíky a držiace skruky sú zrovnané.
7. Namažte kruhové tesnenie difúzora predtým ako ho znovu osadíte.
8. Namažte závity šroubov, osaďte znovu motorovú podsústavu s telesom predfiltra použitím dvoch skrutiek pre zrovnanie. Nedoťahujte úplne skrutky, pokiaľ štyri šrouby nie sú na mieste a prstami dotiahnite.
9. Čerpadlo naplňte vodou.
10. Osaďte krytku predfiltra čerpadla a plastovú obruč; viď ďalšia časť, ‘Inštrukcie k reštartu”.
11. Zavodnite systém.

Inštrukcie k reštartu

Ak je čerpadlo SuperFlo® VS nainštalované pod hladinou vody v bazéne, zatvorte výtlačné aj sacie potrubie predtým, ako otvoríte kryt predfiltra čerpadla. Vždy sa potom uistite, že pred spustením čerpadla ste ich znovu otvorili.

Nasávanie čerpadla

Predtým, ako spustíte čerpadlo do chodu, musí byť predfilter naplnený vodou (čerpadlo zavodnené).

Pre nasávanie čerpadla postupujte nasledovne:

1. Odnímte priesvitný kryt čerpadla s plastovou obručou.
2. Naplňte časť predfiltra čerpadla vodou.
3. Znovu osaďte a zatvorte kryt predfiltra čerpadla s plastovou obručou. Čerpadlo je pripravené nasať.
4. Otvorte odvzdušňovací otvor na filtri, , and stand clear of the filter.
5. Zapnite spínač alebo časové hodiny.
6. Ak začne cez odvzdušňovací ventil vytekať voda, ventil zatvorte. Systém by mal byť teraz odvzdušne ný a môže recirkulovať vodu v bazéne.

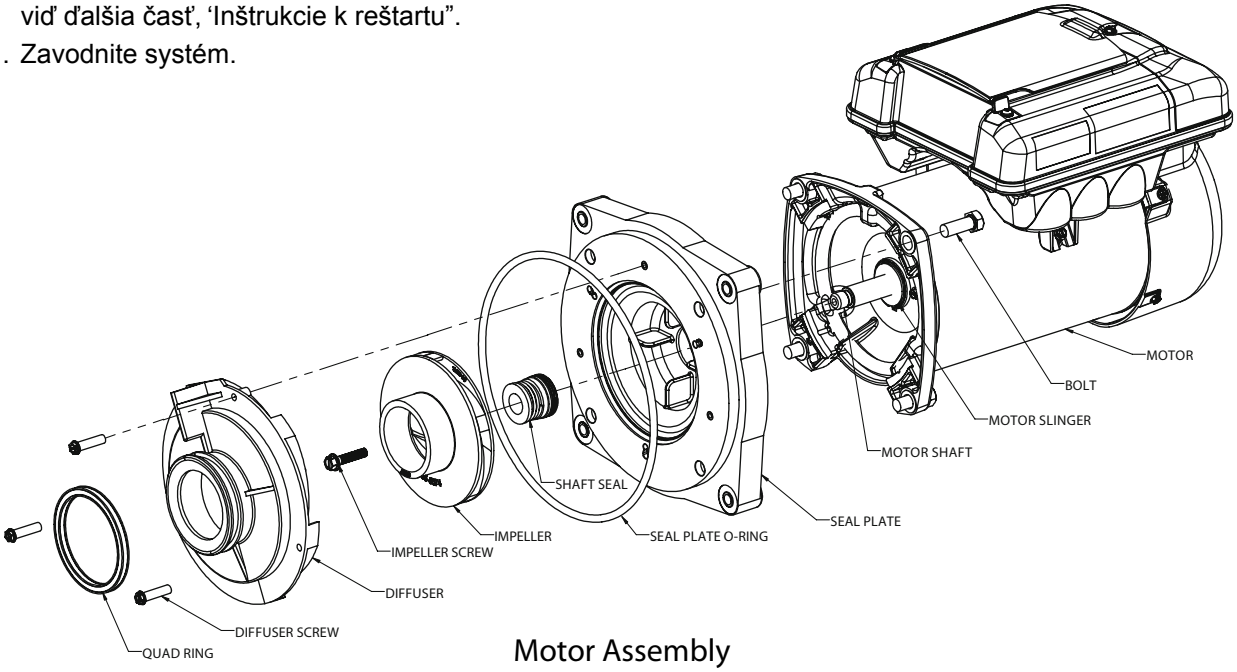

Motor Assembly

Riešenie problémov

⚠ WARNING

Pri diagnostike problému býva potrebné byť v blízkosti komponentov, ktoré sú priamo napojené na elektrickú energiu. Kontakt s elektrickou energiou môže spôsobiť smrť, ťažké zranenie alebo škodu na majetku, preto tieto činnosti musí prevádzať len autorizovaný elektrikár s platnou licenciou.

problém	možná príčina	spôsob opravy
Porucha čerpadla.	čerpadlo nenasáva-je únik vzduchu, veľa vzduchu	skontrolujte celý okruh sania aj ventily a prechodky Skontrolujte kryt predfiltra čerpadla, či je tam tesnenie a či je správne osadené. Skontrolujte hladinu vody v bazéne aj skimmer, či nenasáva vzduch. Presvedčite sa, že celé sacie potrubie aj predfilter sú zavodnené.
	čerpadlo nenasáva-je málo vody	Skontrolujte ventil na sacom potrubí, či je otvorený
	upchatý je košík predfiltra	Vyčistite košík predfiltra čerpadla
	tesnenie krytu predfiltra je poškodené	Vymeňte tesnenie krytu predfiltra
Znížený výkon	vzduchové bubliny alebo úniky na sacom potrubí	skontrolujte celý okruh sania aj ventily a prechodky Skontrolujte kryt predfiltra čerpadla, či je tam tesnenie a či je správne osadené. Skontrolujte hladinu vody v bazéne aj skimmer, či nenasáva vzduch.
	zanesené obežné kolo	vypnite elektrické napájanie čerpadla demontujte čerpadlo (postupujte podľa str. 20 “rozobratie”)a očistite obežné kolo, ak je zanesené, podľa nasledovného postupu: odšroubujte ľavotočivú závitovú skrutku a tesnenie, vyberte a očistite obežné kolo a osaďte späť (vid´.str.21)
	zanesený košík predfiltra	vyčistite sanie a košík
čerpadlo neštartuje	čerpadlo nie je napájané	vymeňte poistku a nahoďte istič dotiahnite pripojenia sieťového vodiča
	hriadeľ čerpadla je zablokovaná	skontrolujte, či je možné roztočiť čerpadlo ručne, ak nie, odblokujte ho
	hriadeľ čerpadla je poškodená	vymeňte čerpadlo
čerpadlo sa rozbehne a zastane	prehriatie	skontrolujte zadnú časť črpadla, či nie je špinavá, alebo zanesená a vyčistite ju tlakovým vzduchom po minúte čerpadlo opäť naštartuje
	prepätie	

Riešenie problémov

Čerpadlo je hlučné	Nečistoty sú v kontakte s vrtulou ventilátora Nečistoty v košíku predfiltra uvoľnenie montáže	Skontrolujte, či nie je špina alebo cudzie teleso v zadnej časti čerpadla, odstráňte ich tlakovým vzduchom vyčistite košík predfiltra skontrolujte upevňovacie šrouby čerpadla k podložke a dotiahnite ich ak treba
Problém	možná príčina	spôsob opravy
čerpadlo beží ale netlačí vodu	obežné kolo je uvoľnené uniká vzduch zle prevedené pripojenie na rozvod	pozrite sa na zadnú stranu čerpadla, čisa vrtula na motore točí, ak áno, skontrolujte, či je obežné kolo správne namontované. skontrolujte inštalačné pripojenia a uistite sa, že sú tesné, preverte či nie je blokované v košíku alebo v sacom potrubí skontrolujte či je voľné výtlačné potrubie, či nie sú zatvorené ventily alebo zanesený filter

Stav poruchy

⚠ WARNING

Pokiaľ bude svietiť kontrolka FAULT LED motor sa nespustí, po odstránení poruchy sa môže automaticky spustiť z bodu, v ktorom bol, keď vznikla porucha FAULT. Toto by mohlo spôsobiť zranenie alebo poškodenie zariadenia.

Nasledujúce odseky zobrazujú poruchy, ktoré sa môžu vyskytnúť pri čerpadle SuperFlo® VS. Ak sa čerpadlo po ostránení poruchy automaticky nenaštartuje, spojte elektrické napájanie čerpadla a počkajte päť(5) minút.

Čerpadlo číta stav poruchy a oznamuje to užívateľovi cez kontrolku FAULT LED. Pokiaľ bude porucha, kontrolka bude svietiť (FAULT LED). Čerpadlo sa zastaví a ostane vypnuté, pokým bude stav poruchy. Keď sa porucha odstráni a čerpadlo bolo predtým v chode, automaticky sa spustí do chodu podľa normálneho harmonogramu.

Dolu je popísané správanie kontrolky poruchy (FAULT LED) keď je detekovaná:

1. Ak dôjde k poruche pričom čerpadlo nebude v chode, svietiť budú len kontrolka poruchy (FAULT LED) a kontrolka napájania LED.

2. Ak príde k poruche FAULT počas chodu motora čerpadla, svietiť bude kontrolka FAULT LED. Počas trvania poruchového stavu sa vypne stĺpcový graf na užívateľskom rozhraní. Svietiť budú kontrolka LED napájania, kontrolka LED štartu a kontrolka aktívneho kroku STEP LED.

3. Ak je stav poruchy FAULT a svieti kontrolka FAULT LED, fungovať bude len funkcia tlačítka STOP Ostatné tlačítka budú znefunkčnené.

4. Ak kontrolka poruchy FAULT LED je nepretržite zapnutá ON (to znamená že nebliká), potom chyba FAULT je v riadení. Ak kontrolka poruchy FAULT LED blikne každú jednu sekundu, potom porucha je v užívateľskom rozhraní.

5. Keď je porucha odstránená, kontrolka poruchy FAULT LED sa vypne.

6. Ak sa porucha objavila počas toho, ako bolo čerpadlo v chode, automaticky sa spustí do chodu podľa normálneho harmonogramu.

Prosím preštudujte si Riešenie problémov (strana 22).